УМНОЖИТЕЛЬ ЭЛЕКТРИЧЕСКОЙ МОЩНОСТИ НА БАЗЕ МГА

(МОЛЕКУЛЯРНЫЙ ГЕНЕРАТОР АНДРУСА)

2019

Видео см. после текста

Здравствуйте, уважаемые зрители!

Сейчас я Вам продемонстрирую изделие, в котором материалы производят электроэнергию под действием магнитного поля Земли подобно фотоэлементам (плиткам) солнечных батарей под влиянием света.

Изначально предполагалось, что сравниваться будут две плитки – одна в виде умножителя электрической мощности на базе молекулярного генератора Андруса (МГА) (см. ***рис.1***) и плитка солнечной панели площадью S = 15,6см ×15,6см = 243см^2 российского производства «ЕД-240», каждая из которых имеет мощность 4Вт = 0,5 В × 8А. Площади плиток должны быть равны.

Принцип работы молекулярного генератора Андруса.

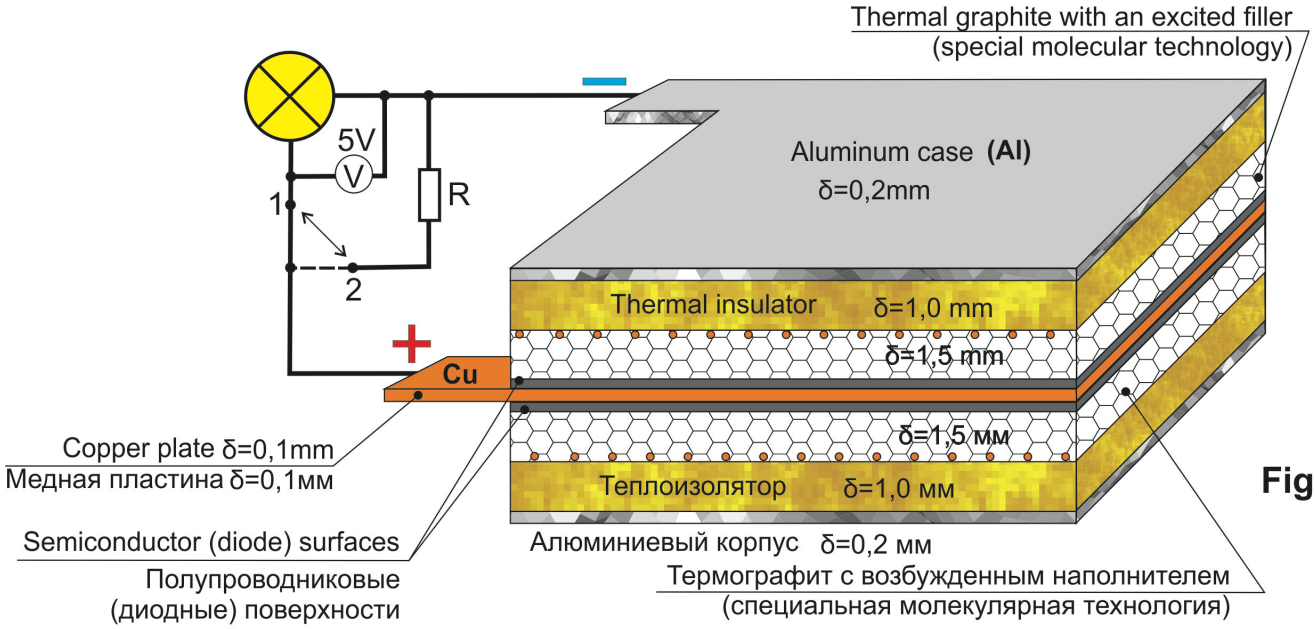

Fig.1/Рис.1

The thickness of the "sandwich»
S=2(0.2mm+1.0mm+1.5mm)+0.1mm=5.5mm

Однако из-за отсутствия заводских возможностей и необходимых лабораторий МГА в виде плоской плитки изготовить не удалось. Чтобы продемонстрировать МГА и привлечь инвестиции, был разработан упрощенный вариант цилиндрического МГА с внешним электрическим возбуждением, и таким образом мы получили умножитель электрической мощности (см. ***Рис.2***).

Видео см. после текста

Попытки создания умножителя электрической мощности предпринимались многими учеными и энтузиастами, но, к сожалению, безрезультатно. Только на научном форуме в Петербурге было условно принято, что схема Андрея Мельниченко дает увеличение мощности до 20%, т.е. в 1,2 раза.

Электричество – это такая субстанция, которая после появления на шинах электрогенератора сразу начинает рассеиваться и терять мощность в проводах, трансформаторах, оборудовании потребителей электроэнергии, и т.д.

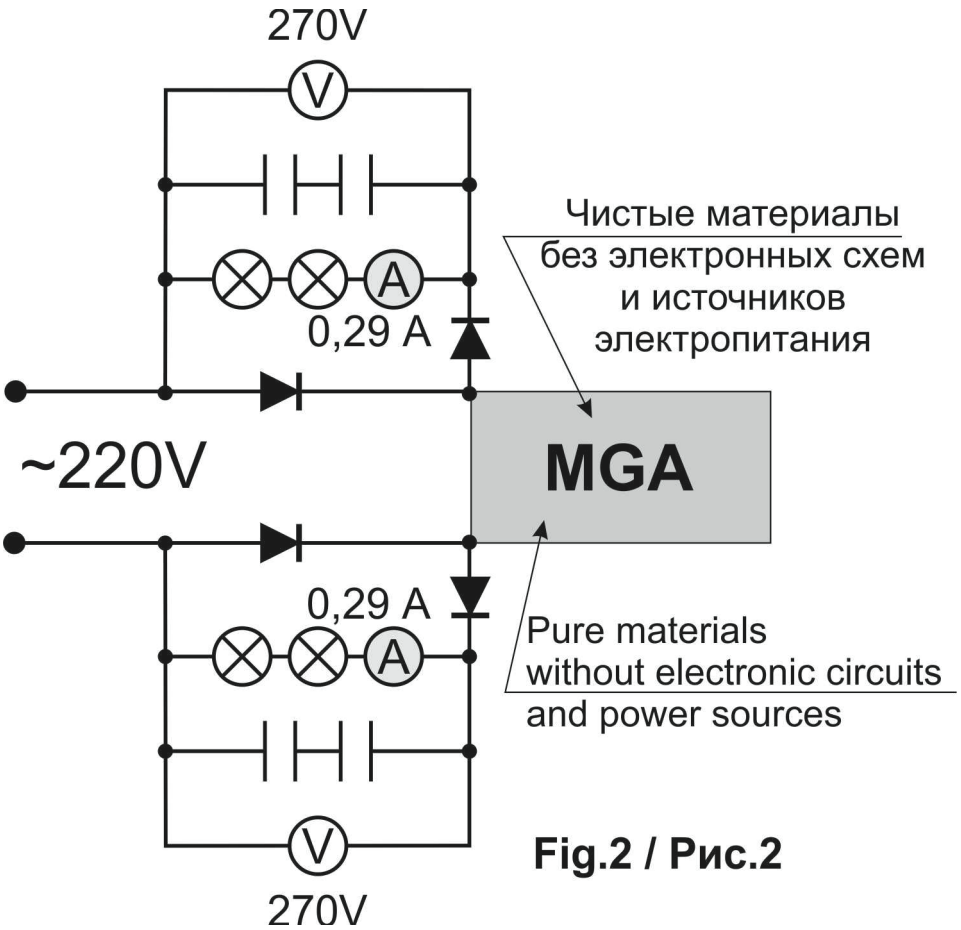

Fig.2 / Рис.2

Чтобы появилась дополнительная мощность в электрической цепи или энергосистеме, в них необходимо ввести дополнительные мощности в виде генераторов или электростанций. Других путей нет!!!

Например, в сверхединичном трансформаторе сам трансформатор не превзойдет кпд = 1, а генератор на его базе любого вида может увеличить электрическую мощность. Т.е. получаем совмещение двух различных функций – передачи электроэнергии, чем собственно и занимается трансформатор, и генерации, т.е. умножения мощности.

Видео см. после текста

Сравним характеристики различных солнечных батарей.

Солнечная батарея «ED-240» 240 Вт (Россия)

Тип	Мультикристаллический
Мощность, Вт	240
Напряжение, В	29,8
Сила тока, А	8,05
Напряжение холостого хода, В	37,4
Ток короткого замыкания, А	8,67
Габариты, мм	1640 × 990 × 50
Масса, кг	20

Солнечная батарея CHN240-60P (Китай)

Тип элементов:	кремниевые поликристаллические солнечные элементы Grade A++ 156x156 мм.
Число элементов и соединений:	60 (6x10)
Мощность одного элемента, Вт	4.0 (0,5V × 8A)
Эффективность элементов (КПД):	16.94%
Максимальная мощность при стандартных условиях (STC), Вт:	240
Напряжение в точке максимальной мощности (Vmp), В:	30.0
Ток в точке максимальной мощности (Imp), А:	8.00
Размер солнечного модуля, мм.:	1640 × 990 × 35
Масса, кг:	19.0

Показатели умножителя электрической мощности на базе МГА:

1. Первичная потребляемая мощность из электрической сети:

$$P_1 = U_1 \cdot I = 220\ V \cdot 0{,}29\ A = 63{,}8\ W.$$

2. Выходная мощность после умножителя:

$$P_2 = (U_2 \cdot I) \times 2 = (270\ V \cdot 0{,}29\ A) \times 2 = 156{,}6\ W.$$

3. Коэффициент умножения:

$$K = \frac{P_2}{P_1} = \frac{156{,}6\ W}{63{,}8\ W} = 2{,}45.$$

Примечание: в ходе экспериментов был получен К = 6,2. Получение более высокого коэффициента умножения также возможно.

Видео см. после текста

4. Прирост мощности

$$\Delta P = P_2 - P_1 = 156{,}6\ W - 63{,}8\ W = 92{,}8\ W.$$

5. Количество плиток солнечной батареи, которое может заменить одна плитка МГА:

$$n = \frac{\Delta P}{P_{sol}} = \frac{92{,}8W}{4W} = 23{,}2\ sol$$

Таким образом, одна плитка МГА заменяет 23 равных ей по площади плитки солнечной панели.

Умножитель мощности на МГА может работать круглосуточно и круглогодично. Инженерные решения позволяют сделать из него автономный источник электропитания с набором ячеек из МГА, например, из 5÷10 штук подобно плиткам на солнечной панели.

МГА разработан на основе новых фундаментальных Нейтронных Наук – Нейтронной Физики, Нейтронной Химии и Нейтронной Астрофизики, которые всегда работают совместно в любых природных явлениях.

Вы также можете получить дополнительную информацию на сайте http://neutronscience.com.ua/ на русском и английском языках. Заинтересованным инвесторам мы предлагаем ознакомиться с нашими бизнес-планами проектов «Молекулярный генератор Андруса - МГА» и «Электрический реактор на цепной реакции тепловой мощностью 50 МВт – ЭРЦР-50» (http://neutronscience.com.ua/business-plans/ или http://neutronscience.com.ua/ru/business-plans/).

Ждем ваших предложений.

С уважением,
Научный директор
Валерий Федорович Андрус
ООО БСА, Украина
http://neutronscience.com.ua
Email: valeriy.andrus@gmail.com